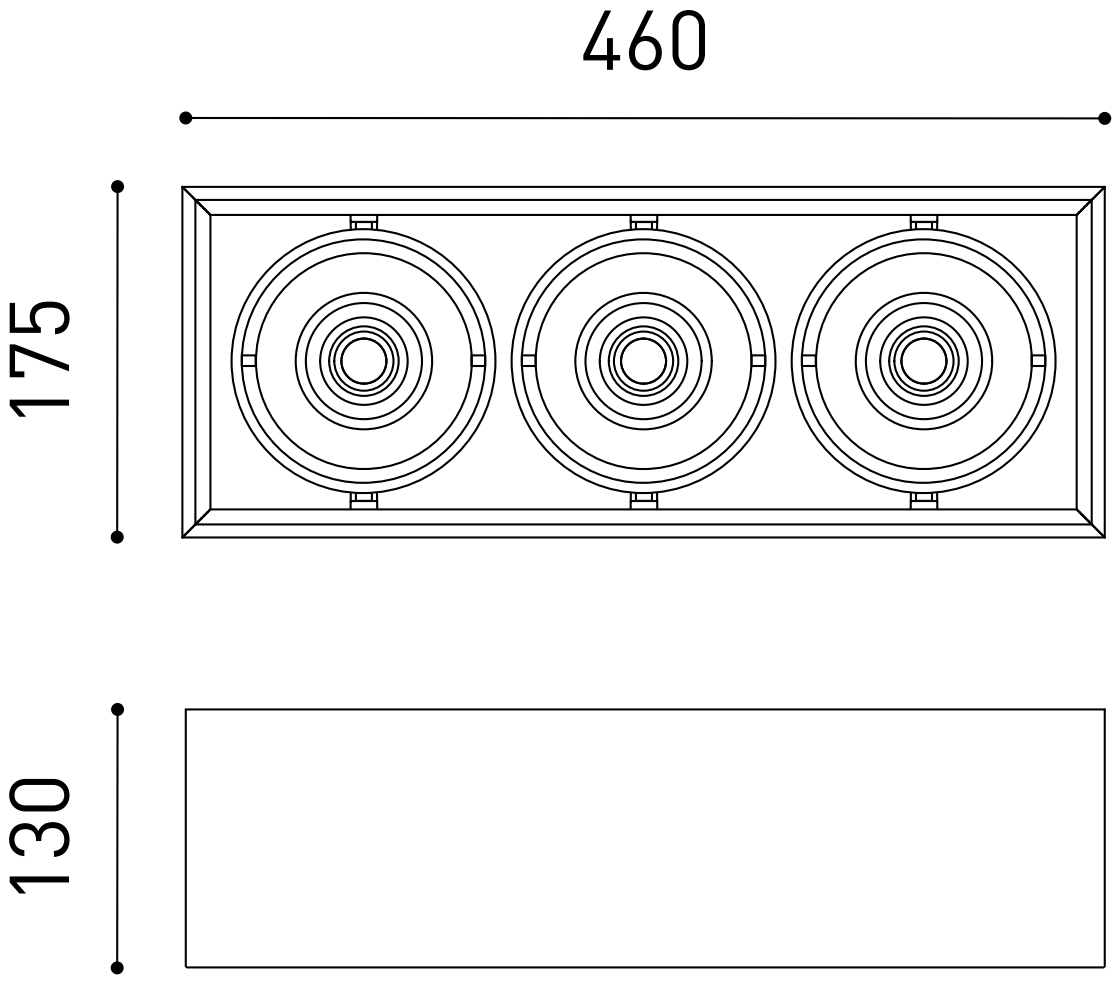
460
175
130